Arcadia

AUSITAL
www.ausital.it

6415
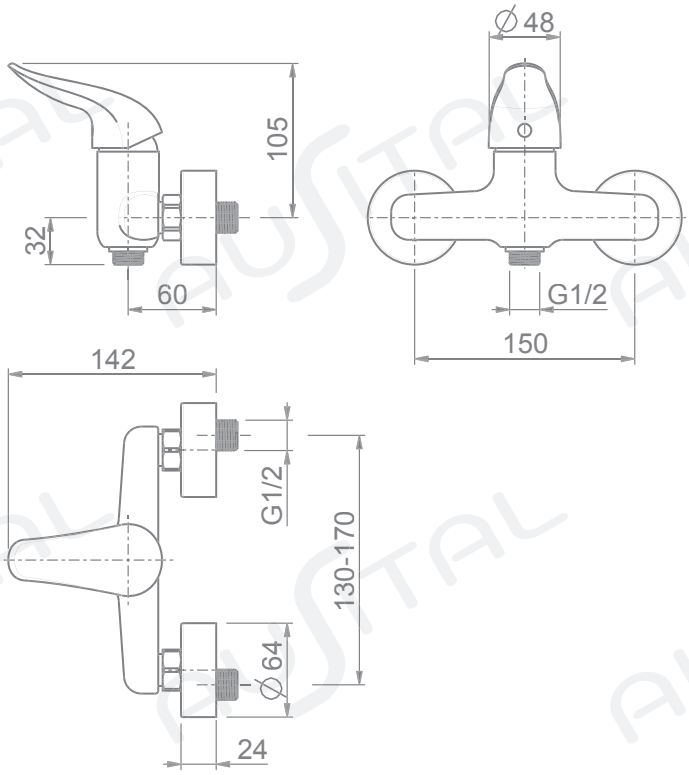
Monocomando doccia esterno
Single lever shower mixer
Mitigeur douche
Einhand-Brausemischer
Monomando ducha exterior